PDF-XChange Click to buy NOW! www.docu-track.com

CRENEAU DE TIR PLAQUES types 422 P01 et 483 P2

Ech: 5P /Cm

Pour armes individuelles et Mg

Voir également la planche "Plaque 422 P01"

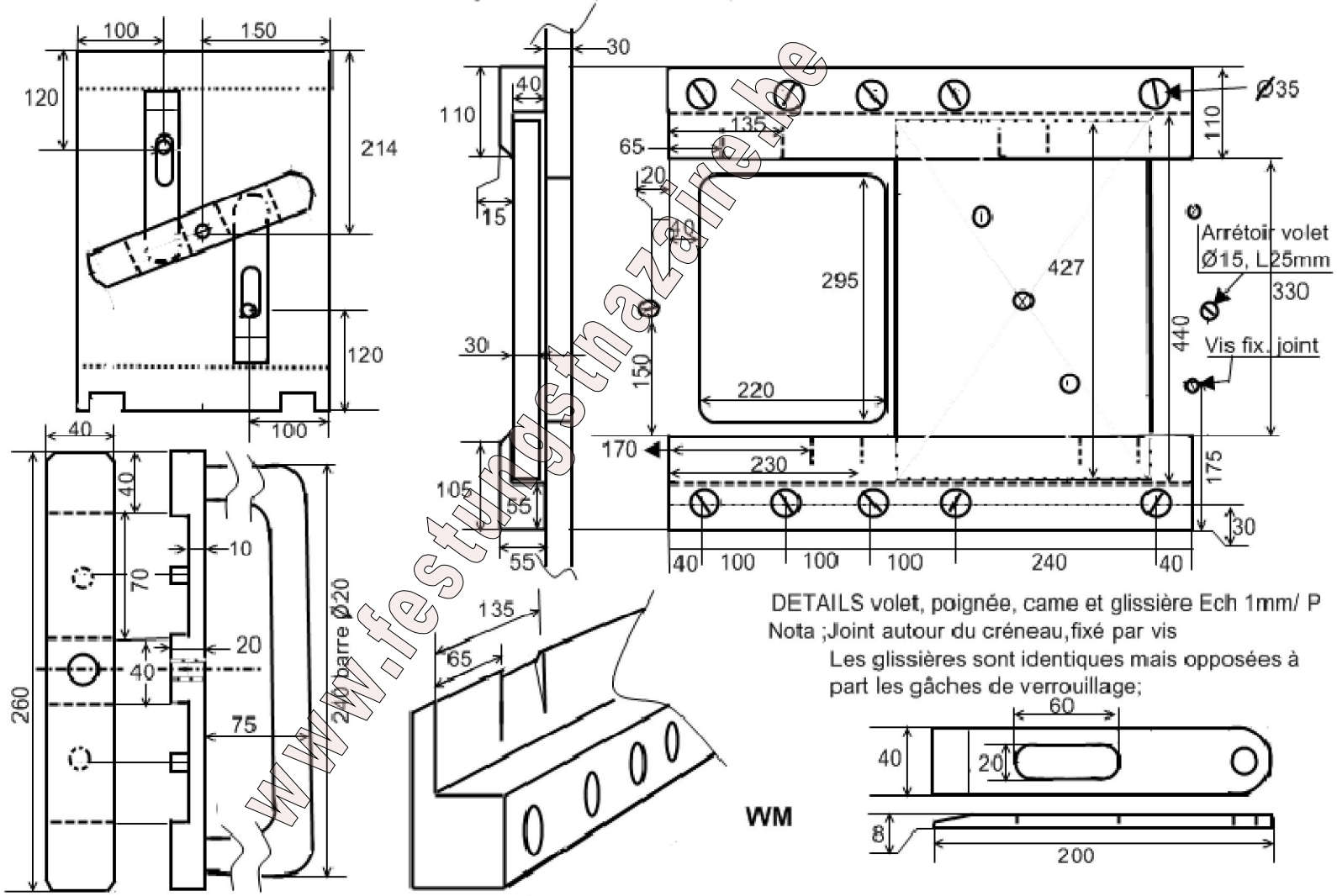

DETAILS volet, poignée, came et glissière Ech 1mm/ P

Nota ;Joint autour du créneau,fixé par vis

Les glissières sont identiques mais opposées à part les gâches de verrouillage;

www.festungsmagazine.be

PDF-XChange Click to buy NOW! www.docu-track.com